男子ダブルス

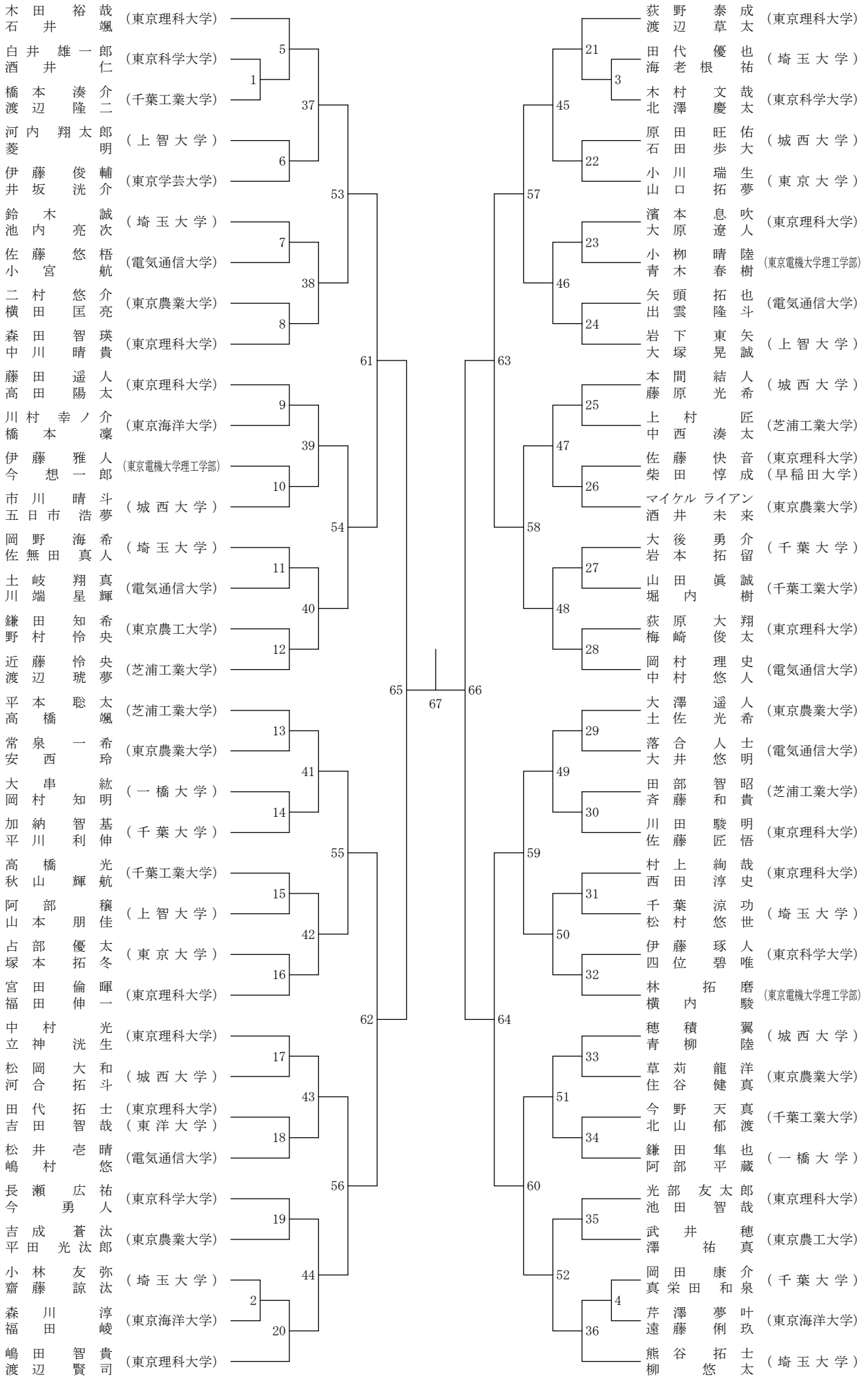
木田 裕哉 石井 颯 (東京理科大学)
白井 雄一郎 酒井 仁 (東京科学大学)
橋本 湊介 渡辺 隆二 (千葉工業大学)
河内 翔太郎 菱 明 (上智大学)
伊藤 俊輔 井坂 洸介 (東京学芸大学)
鈴木 誠 池内 亮次 (埼玉大学)
佐藤 悠梧 小宮 航 (電気通信大学)
二村 悠介 横田 匡亮 (東京農業大学)
森田 智瑛 中川 晴貴 (東京理科大学)
藤田 遥人 高田 陽太 (東京理科大学)
川村 幸ノ介 橋本 凜 (東京海洋大学)
伊藤 雅人 今 想一郎 (東京電機大学理工学部)
市川 晴斗 五日市 浩夢 (城西大学)
岡野 海希 佐無田 真人 (埼玉大学)
土岐 翔真 川端 星輝 (電気通信大学)
鎌田 知希 野村 怜央 (東京農工大学)
近藤 怜央 渡辺 琥夢 (芝浦工業大学)
平本 聡太 高橋 颯 (芝浦工業大学)
常泉 一希 安西 玲 (東京農業大学)
大串 紘 岡村 知明 (一橋大学)
加納 智基 平川 利伸 (千葉大学)
高橋 光 秋山 輝航 (千葉工業大学)
阿部 穣 山本 朋佳 (上智大学)
占部 優太 塚本 拓冬 (東京大学)
宮田 倫暉 福田 伸一 (東京理科大学)
中村 光 立神 洸生 (東京理科大学)
松岡 大和 河合 拓斗 (城西大学)
田代 拓士 吉田 智哉 (東京理科大学) (東洋大学)
松井 壱晴 嶋村 悠 (電気通信大学)
長瀬 広祐 今 勇人 (東京科学大学)
吉成 蒼汰 平田 光汰郎 (東京農業大学)
小林 友弥 齋藤 諒汰 (埼玉大学)
森川 淳 福田 崚 (東京海洋大学)
嶋田 智貴 渡辺 賢司 (東京理科大学)
荻野 泰成 渡辺 草太 (東京理科大学)
田代 優也 海老根 祐 (埼玉大学)
木村 文哉 北澤 慶太 (東京科学大学)
原田 旺佑 石田 歩大 (城西大学)
小川 瑞生 山口 拓夢 (東京大学)
濱本 息吹 大原 遼人 (東京理科大学)
小柳 晴陸 青木 春樹 (東京電機大学理工学部)
矢頭 拓也 出雲 隆斗 (電気通信大学)
岩下 東矢 大塚 晃誠 (上智大学)
本間 結人 藤原 光希 (城西大学)
上村 匠 中西 湊太 (芝浦工業大学)
佐藤 快音 柴田 惇成 (東京理科大学) (早稲田大学)
マイケル ライアン 酒井 未来 (東京農業大学)
大後 勇介 岩本 拓留 (千葉大学)
山田 眞誠 堀内 樹 (千葉工業大学)
荻原 大翔 梅崎 俊太 (東京理科大学)
岡村 理史 中村 悠人 (電気通信大学)
大澤 遥人 土佐 光希 (東京農業大学)
落合 人士 大井 悠明 (電気通信大学)
田部 智昭 斉藤 和貴 (芝浦工業大学)
川田 駿明 佐藤 匠悟 (東京理科大学)
村上 絢哉 西田 淳史 (東京理科大学)
千葉 涼功 松村 悠世 (埼玉大学)
伊藤 琢人 四位 碧唯 (東京科学大学)
林 拓磨 横内 駿 (東京電機大学理工学部)
穂積 翼 青柳 陸 (城西大学)
草苅 龍洋 住谷 健真 (東京農業大学)
今野 天真 北山 郁渡 (千葉工業大学)
鎌田 隼也 阿部 平蔵 (一橋大学)
光部 友太郎 池田 智哉 (東京理科大学)
武井 穂 澤 祐真 (東京農工大学)
岡田 康介 真栄田 和泉 (千葉大学)
芹澤 夢叶 遠藤 俐玖 (東京海洋大学)
熊谷 拓士 柳 悠太 (埼玉大学)
1 2 3 4 5 6 7 8 9 10 11 12 13 14 15 16 17 18 19 20 21 22 23 24 25 26 27 28 29 30 31 32 33 34 35 36 37 38 39 40 41 42 43 44 45 46 47 48 49 50 51 52 53 54 55 56 57 58 59 60 61 62 63 64 65 66 67